ЦЕНТРАЛЬНОЕ КОНДИЦИОНИРОВАНИЕ /
КАНАЛЬНЫЕ ВНУТРЕННИЕ БЛОКИ (ФАНКОЙЛЫ) СИСТЕМЫ
MODULAR AIR CONDITIONING SYSTEM (MACS)

Серия MACS-I-D

ВЫСОКИЙ НАПОР

НИЗКИЙ УРОВЕНЬ ШУМА

ФИЛЬТР ПРЕДВАРИТЕЛЬНОЙ ОЧИСТКИ

КОМПАКТНЫЙ РАЗМЕР

АНТИКОРРОЗИЙНОЕ ПОКРЫТИЕ BLUE FIN

Фильтр предварительной очистки поставляется в комплекте

Индивидуальный / групповой пульт управления MACS-RC-410 осуществляет управление внутренними блоками серии MACS-I-D. Один пульт может управлять группой до 4-х блоков суммарным током до 10 А

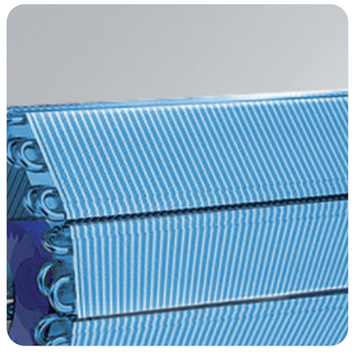

Ламели теплообменника защищены антикоррозийным покрытием Blue Fin. Оно предохраняет теплообменник от воздействия пыли, дождя, насыщенного солями воздуха и других вредных факторов, значительно увеличивая при этом срок службы внутреннего блока

Структура обозначения:
MACS – модульная система кондиционирования воздуха Modular Air Conditioning System.
I – внутренние блоки.
D – канальный тип внутреннего блока.
30 – холодильная мощность внутреннего блока 3 кВт.
P2 – двухтрубный блок.

ЦЕНТРАЛЬНОЕ КОНДИЦИОНИРОВАНИЕ /
КАНАЛЬНЫЕ ВНУТРЕННИЕ БЛОКИ (ФАНКОЙЛЫ) СИСТЕМЫ
MODULAR AIR CONDITIONING SYSTEM (MACS)

Серия MACS-I-D

Параметр / Модель	MACS-I-D20P2	MACS-I-D30P2	MACS-I-D40P2	MACS-I-D50P2	MACS-I-D60P2
Полная холодопроизводительность (выс./ср./низк.), кВт	2,0/1,7/1,3	3,0/2,5/2,0	4,0/3,4/2,6	5,0/4,2/3,2	6,0/5,1/3,9
Явная холодопроизводительность (выс.), кВт	1,6	2,3	3,1	3,9	4,7
Теплопроизводительность (выс.), кВт	3,0	4,5	6,0	7,5	9,0
Электропитание, В/Ф/Гц	220-230/1/50				
Потребляемая мощность, Вт	44	57	71	87	107
Расход воздуха, м³/ч	340/255/170	510/382/255	680/510/340	850/638/425	1020/765/510
Статический напор с рабочей точке, Па	30	30	30	30	30
Расход воды, м³/ч	0,4	0,6	0,8	1,0	1,1
Гидравлическое сопротивление, кПа	30	30	30	30	40
Уровень шума (выс./ср./низк.), дБ(А)	34/32/29	34/33/32	35/33/32	37/34/33	39/37/34
Нетто вес блока, кг	13,5	16,5	17,0	20,0	21,0
Размеры блока (ШхГхВ), мм	694x518x240	894x518x240	894x518x240	1039x518x240	1129x518x240
Диаметр подключения, дюйм	Rc3/4"(DN20)				
Диаметр дренажа, дюйм	Rc3/4"(DN20)				
Рекомендуемый Kvs клапана	1,6	1,6	1,6	1,6	1,6

Параметр / Модель	MACS-I-D81P2	MACS-I-D101P2	MACS-I-D121P2	MACS-I-D141P2
Полная холодопроизводительность (выс./ср./низк.), кВт	8,0/6,7/5,2	10,0/8,5/6,5	12,0/10,1/7,7	14,0/11,8/9,0
Явная холодопроизводительность (выс.), кВт	6,3	7,8	9,4	10,9
Теплопроизводительность (выс.), кВт	12,0	15,0	18,0	21,0
Электропитание, В/Ф/Гц	220-230/1/50			
Потребляемая мощность, Вт	173	210	249	300
Расход воздуха, м³/ч	1360/1020/680	1700/1275/850	2040/1530/1020	2380/1785/1190
Гидравлическое сопротивление, кПа	50	50	50	50
Расход воды, м³/ч	1,4	1,6	1,9	2,5
Гидравлическое сопротивление, кПа	40	40	40	50
Уровень шума (выс./ср./низк.), дБ(А)	43/39/37	45/41/39	46/41/38	51/45/39
Нетто вес блока, кг	27,0	35,0	35,0	39,5
Размеры блока (ШхГхВ), мм	1319x518x240	1619x518x240	1719×518×240	1909×518×240
Диаметр подключения, дюйм	Rc3/4"(DN20)			
Диаметр дренажа, дюйм	Rc3/4"(DN20)			
Рекомендуемый Kvs клапана	2,5	2,5	6,0	6,0

Технические данные приведены для следующих условий:
1. Режим охлаждения: температура воздуха 27/19 °C (по сухому/влажному термометру), температура охлаждающей воды 7/12 °C;
2. Режим нагрева: температура воздуха 21°C, температура горячей воды на входе/выходе 50/60°C;
3. Минимальная температура воды на входе: +5 °C;
4. Максимальная температура воды на входе: +80 °C;
5. По умолчанию: подсоединение с правой стороны по ходу движения воздуха.

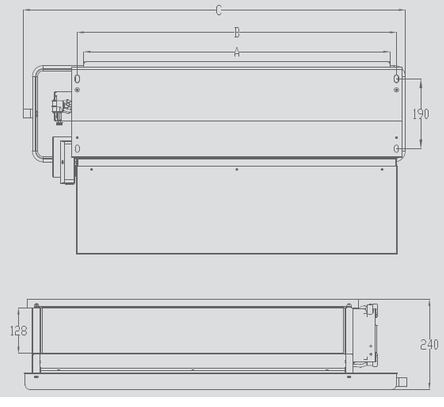

Модель / Размер, мм	A	B	C
MACS-I-D20P2	487	523	694
MACS-I-D30P2	687	723	894
MACS-I-D40P2	687	723	894
MACS-I-D50P2	832	868	11039
MACS-I-D60P2	922	958	1129
MACS-I-D81P2	1112	1448	1319
MACS-I-D101P2	1412	1448	1619
MACS-I-D121P2	1512	1548	1719
MACS-I-D141P2	1702	1738	1909

Серия **MACS-I-D**

Параметр / Модель	MACS-I-D20P2K	MACS-I-D30P2K	MACS-I-D40P2K	MACS-I-D45P2K	MACS-I-D56P2K
Полная холодопроизводительность (выс./ср./низк.), кВт	2,2 / 1,8 / 1,6	2,9 / 2,5 / 2,2	3,8 / 3,2 / 2,8	4,6 / 3,9 / 3,5	5,5 / 4,7 / 4,1
Явная холодопроизводительность (выс.), кВт	1,6	2	2,7	3,3	3,9
Теплопроизводительность (выс.), кВт	3,2	4,1	5,6	6,9	8,2
Электропитание, В/Ф/Гц	220-230/3/50				
Потребляемая мощность, Вт	34	46	55	70	87
Расход воздуха, м³/ч	430 / 335 / 215	635 / 485 / 325	810 / 605 / 400	995 / 745 / 495	1165 / 875 / 585
Расход воды, м³/ч	375	495	650	790	945
Гидравлическое сопротивление, кПа	10	18	19	23	24
Уровень звукового давления, дБ(А)	34	35	36	39	40
Нетто вес блока, кг	14	18	19	20	22
Брутто вес брутто, кг	15	19	20	21	23
Размеры блока (ШхГхВ), мм	645x450x225	795x450x225	875x450x225	945x450x225	1095x450x225
Размеры упаковки(ШхГхВ), мм	665x470x235	815x470x235	895x470x235	965x470x235	1115x470x235
Диаметр подключения, дюйм	Rc3/4				
Диаметр дренажа, мм	20				
Рекомендуемый Kvs клапана	1,6	1,6	1,6	1,6	1,6

Параметр / Модель	MACS-I-D80P2K	MACS-I-D100P2K	MACS-I-D120P2K	MACS-I-D140P2K
Полная холодопроизводительность (выс./ср./низк.), кВт	8,5 / 7,2 / 6,4	10,1 / 8,6 / 0,8	12 / 10,3 / 9,1	14,2 / 12,1 / 10,7
Явная холодопроизводительность (выс.), кВт	6	8,1	8,5	10,2
Теплопроизводительность (выс.), кВт	12,7	15,2	18	21,3
Электропитание, В/Ф/Гц	220-230/3/50			
Потребляемая мощность, Вт	163	201	228	286
Расход воздуха, м³/ч	1610 / 1210 / 810	1890 / 1425 / 940	2225 / 1665 / 1110	2645 / 1985 / 1330
Расход воды, м³/ч	1320	1575	1835	2055
Гидравлическое сопротивление, кПа	23	36	21	35
Уровень звукового давления, дБ(А)	43	45	47	49
Нетто вес блока, кг	36	38	40	42
Брутто вес брутто, кг	37	39	42	44
Размеры блока (ШхГхВ), мм	1395x450x225	1545x450x225	1695x450x225	1995x450x225
Размеры упаковки(ШхГхВ), мм	1410x460x240	1560x460x240	1710x460x240	2010x460x240
Диаметр подключения, дюйм	Rc3/4			
Диаметр дренажа, мм	20			
Рекомендуемый Kvs клапана	2,5	2,5	6,0	6,0

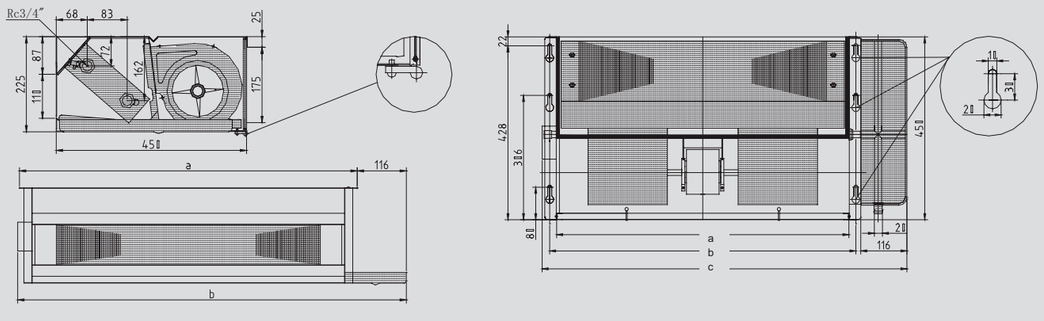

Модель / Размер, мм	MACS-I-D20P2K	MACS-I-D30P2K	MACS-I-D40P2K	MACS-I-D45P2K	MACS-I-D56P2K	MACS-I-D80P2K	MACS-I-D100P2K	MACS-I-D120P2K	MACS-I-D140P2K
a	464	614	694	764	914	1214	1364	1415	1814
b	499	649	729	799	949	1249	1399	1549	1849
c	645	795	875	945	1095	1395	1545	1649	1995

ЦЕНТРАЛЬНОЕ КОНДИЦИОНИРОВАНИЕ /
МОДУЛЬНАЯ СИСТЕМА КОНДИЦИОНИРОВАНИЯ ВОЗДУХА
MODULAR AIR CONDITIONING SYSTEM (MACS)

Серия **MACS-I-D**

Параметр / Модель	MACS-I-D20P4K	MACS-I-D30P4K	MACS-I-D40P4K	MACS-I-D45P4K	MACS-I-D56P4K
Полная холодопроизводительность (выс./ср./низк.), кВт	2,2 / 1,9 / 1,7	3,3 / 2,7 / 2,5	4,1 / 3,5 / 4,2	5,1 / 4,3 / 3,8	6,1 / 5,2 / 4,6
Явная холодопроизводительность (выс.), кВт	1,6	2,3	3	3,6	4,5
Теплопроизводительность (выс.), кВт	2,1	3	4	5,1	5,9
Электропитание, В/Ф/Гц	220-230/3/50				
Потребляемая мощность, Вт	56	72	88	95	110
Расход воздуха, м³/ч	430 / 335 / 215	635 / 485 / 325	810 / 605 / 400	995 / 745 / 495	1165 / 875 / 585
Расход воды (охл.), м³/ч	375	565	705	875	1045
Расход воды (нагр.), м³/ч	230	310	420	540	630
Гидравлическое сопротивление (охл.), кПа	10	18	19	23	24
Гидравлическое сопротивление (нагр.), кПа	5	12	17	28	25
Уровень звукового давления, дБ(А)	39	41	43	44	46
Нетто вес блока, кг	17	22	23	24	27
Брутто вес брутто, кг	18	23	24	25	28
Размеры блока (ШхГхВ), мм	645x450x225	795x450x225	875x450x225	945x450x225	1095x450x225
Размеры упаковки(ШхГхВ), мм	665x470x235	815x470x235	895x470x235	965x470x235	1115x470x235
Диаметр подключения, дюйм	Rc3/4				
Диаметр дренажа, мм	20				
Рекомендуемый Kvs клапана (охл.)	1,6	1,6	1,6	1,6	1,6
Рекомендуемый Kvs клапана (нагр.)	1,6	1,6	1,6	1,6	1,6

Параметр / Модель	MACS-I-D80P4K	MACS-I-D100P4K	MACS-I-D120P4K	MACS-I-D140P4K
Полная холодопроизводительность (выс./ср./низк.), кВт	8,2 / 7 / 6,2	9,9 / 8,4 / 7,5	11,8 / 10,1 / 8,9	13,9 / 11,9 / 10,5
Явная холодопроизводительность (выс.), кВт	6	8,1	8,5	10,2
Теплопроизводительность (выс.), кВт	8,4	10,2	12	13,6
Электропитание, В/Ф/Гц	220-230/3/50			
Потребляемая мощность, Вт	174	211	240	297
Расход воздуха, м³/ч	1610 / 1210 / 810	1890 / 1425 / 940	2225 / 1665 / 1110	2645 / 1985 / 1330
Расход воды (охл.), м³/ч	1405	1695	2025	2385
Расход воды (нагр.), м³/ч	890	1080	1270	1450
Гидравлическое сопротивление (охл.), кПа	23	36	21	35
Гидравлическое сопротивление (нагр.), кПа	16	18	23	29
Уровень звукового давления, дБ(А)	47	49	51	53
Нетто вес блока, кг	39	41	43	46
Брутто вес брутто, кг	40	42	45	48
Размеры блока (ШхГхВ), мм	1395x450x225	1545x450x225	1695x450x225	1995x450x225
Размеры упаковки(ШхГхВ), мм	1410x460x240	1560x460x240	1710x460x240	2010x460x240
Диаметр подключения, дюйм	Rc3/4			
Диаметр дренажа, мм	20			
Рекомендуемый Kvs клапана (охл.)	2,5	2,5	6,0	6,0
Рекомендуемый Kvs клапана (нагр.)	1,6	1,6	1,6	1,6

Технические данные приведены для следующих условий:
1. Режим охлаждения: температура воздуха 27/19 °C (по сухому/влажному термометру), температура охлаждающей воды 7/12 °C;
2. Режим нагрева: температура воздуха 21 °C, температура горячей воды на входе/выходе 50/60 °C.

Аксессуары для регулирования и управления

VAG 230	Термоэлектрический привод для клапана узла обвязки
VVG 15-1.6	Трехходовой клапан, G $^{1}/_{2}$, Kvs=1,6
VVG 20-2.5	Трехходовой клапан, G $^{3}/_{4}$, Kvs=2,5
VVG 20-6.0	Трехходовой клапан, G $^{3}/_{4}$, Kvs=6,0
MACS-RC-410	Индивидуальный / групповой пульт управления

VAO 230	Термоэлектрический привод для клапана узла обвязки
VVO 15-1.6	Трехходовой клапан, G $^{1}/_{2}$, Kvs=1,6
VVO 20-2.5	Трехходовой клапан, G $^{3}/_{4}$, Kvs=2,5

ЦЕНТРАЛЬНОЕ КОНДИЦИОНИРОВАНИЕ /
КАНАЛЬНЫЕ ВНУТРЕННИЕ БЛОКИ (ФАНКОЙЛЫ) СИСТЕМЫ
MODULAR AIR CONDITIONING SYSTEM (MACS)

Серия **MACS-I-SD**

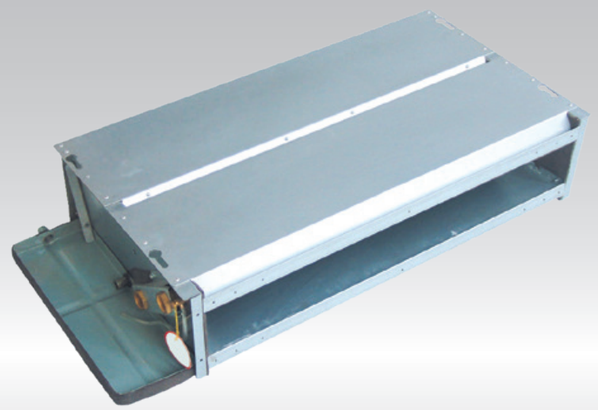

НИЗКИЙ УРОВЕНЬ ШУМА

ФИЛЬТР ПРЕДВАРИТЕЛЬНОЙ ОЧИСТКИ

КОМПАКТНЫЙ РАЗМЕР

АНТИКОРРОЗИЙНОЕ ПОКРЫТИЕ BLUE FIN

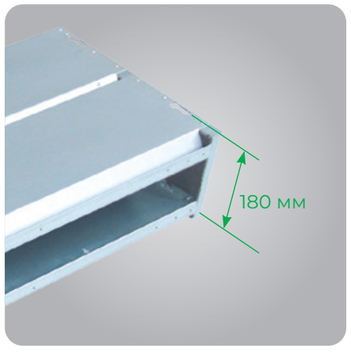

Минимальная толщина фанкойла позволяет сохранить высоту потолка при проектировании интерьеров

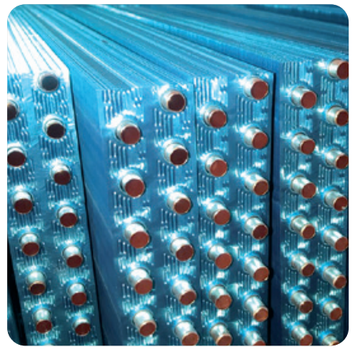

Эффективный теплообменник с алюминиевыми ребрами с дополнительной Х-образной просечкой для достижения лучших теплообменных характеристик

Фильтр предварительной очистки поставляется в комплекте

Структура обозначения:
MACS – модульная система кондиционирования воздуха Modular Air Conditioning System.
I – внутренние блоки.
SD – супертонкий канальный тип внутреннего блока.
30 – холодильная мощность внутреннего блока 3 кВт.
P2K – двухтрубный блок.

ЦЕНТРАЛЬНОЕ КОНДИЦИОНИРОВАНИЕ /
КАНАЛЬНЫЕ ВНУТРЕННИЕ БЛОКИ (ФАНКОЙЛЫ) СИСТЕМЫ
MODULAR AIR CONDITIONING SYSTEM (MACS)

Серия **MACS-I-SD**

Параметр / Модель	MACS-I-SD20P2K	MACS-I-SD30P2K	MACS-I-SD45P2K	MACS-I-SD50P2K	MACS-I-SD60P2K
Полная холодопроизводительность (выс./ср./низк.), кВт	2,2/1,9/1,6	3/2,6/2,1	4,4/3,7/3	4,9/4,1/3,4	5,9/5/4,1
Явная холодопроизводительность (выс.), кВт	1,5	2,1	3,1	3,4	4,2
Теплопроизводительность (выс.), кВт	3,2	4,5	6,3	7,3	8,7
Электропитание, В/Ф/Гц			220/3/50		
Потребляемая мощность, Вт	38	40	43	45	46
Расход воздуха (выс./ср./низк.), м³/ч	350/290/205	525/410/310	700/565/410	875/660/495	1050/825/620
Статический напор, Па	30	30	30	30	30
Расход воды, м³/ч	375	515	755	840	1010
Гидравлическое сопротивление, кПа	7	15	32	38	46
Уровень звукового давления, дБ(А)	37	38	39	40	41
Вес нетто блока, кг	16	18	21	23	25
Вес брутто блока, кг	17	19	22	24	26
Размеры блока (ШхГхВ), мм	728×450×180	878×450×180	1028×450×180	1178×450×180	1378×450×180
Размеры упаковки (ШхГхВ), мм	750×470×200	900×470×200	1050×470×200	1200×470×200	1400×470×200
Диаметр подключения, дюйм			3/4		
Диаметр дренажа, мм			ø 20		
Рекомендуемый Kvs клапана	1,6	1,6	1,6	1,6	1,6

Технические данные приведены для следующих условий:
1. Режим охлаждения: температура воздуха 27/19 °С (по сухому/влажному термометру), температура охлаждающей воды 7/12 °С;
2. Режим нагрева: температура воздуха 21 °С, температура горячей воды на входе/выходе 50/60 °С.

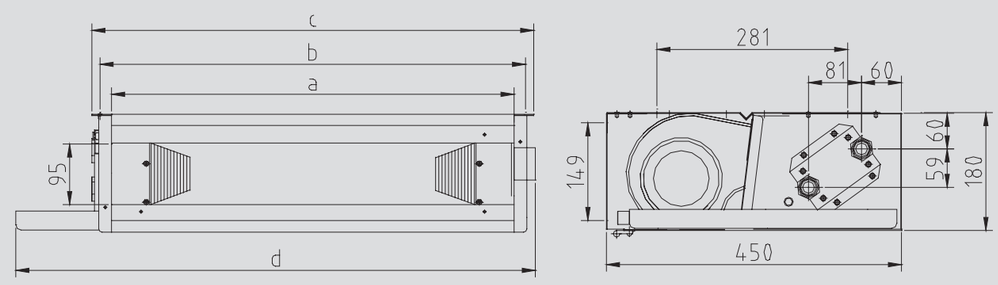

Модель / Размер, мм	a	b	c	d
MACS-I-D20P2SK	614	649	674	728
MACS-I-D30P2SK	764	799	824	878
MACS-I-D40P2SK	914	949	974	1028
MACS-I-D45P2SK	1064	1099	1124	1178
MACS-I-D56P2SK	1264	1299	1324	1378

Аксессуары для регулирования и управления

VAG 230	Термоэлектрический привод для клапана узла обвязки
VVG 15-1.6	Трехходовой клапан, G $^1/_2$, Kvs=1,6
VVG 20-2.5	Трехходовой клапан, G $^3/_4$, Kvs=2,5
VVG 20-6.0	Трехходовой клапан, G $^3/_4$, Kvs=6,0
MACS-RC-410	Индивидуальный / групповой пульт управления

VAO 230	Термоэлектрический привод для клапана узла обвязки
VVO 15-1.6	Трехходовой клапан, G $^1/_2$, Kvs=1,6
VVO 20-2.5	Трехходовой клапан, G $^3/_4$, Kvs=2,5